Caratteristiche Tecniche

- Costruzione in lega d'alluminio
- Funzionamento silenzioso
- Nessuna necessità di manutenzione

Motore Elettrico

- Motori IE3 Wide Range cURus
- Grado IP 55, classe di isolamento F, doppia impregnazione, idoneo per inverter
- Protettore termico PTO di serie

Opzioni

- Tensioni speciali (IEC 60038)
- Trattamenti protettivi delle superfici
- Versione a tenuta aumentata

~3	[V] (**Y / Δ**)	[Hz]
IE3	400 / 230	50
	460 / 265	60
Wide Range	345 – 415 / 200 – 240	50
	380 – 480 / 220 – 280	60

Tensione di Alimentazione - [Tolleranza sul valore fisso di tensione ± 10%, sul range ± 5%.]

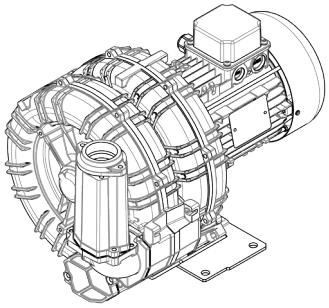

Tabella prestazioni

P_n [kW]	Frequenza [Hz]	Δp_{max} [mbar]		Q_{max} [m³/h]	Leq[1] [dB(A)]	Peso [kg]	H[2] [mm]	Assorbimenti (Y/Δ) [A]		Cosϕ [-]	Velocità [rpm]
		Aspirazione	Compressione					IE3	Range		
2.2	50	275	400	139	67.6	30.5	440	4.49 / 7.78	4.90-4.55 / 8.49-7.88	0.82	2900
2.6	60	300	350	168	69.6	30.5	440	4.46 / 7.72	5.23-4.47 / 9.06-7.74	0.84	3495

1. Rumorosità misurata in conformità alla norma ISO 3744 (distanza pari ad 1 m, aspirazione e mandata canalizzate).
2. Vedi figura ingombri pagina seguente.

ASPIRAZIONE | **COMPRESSIONE**

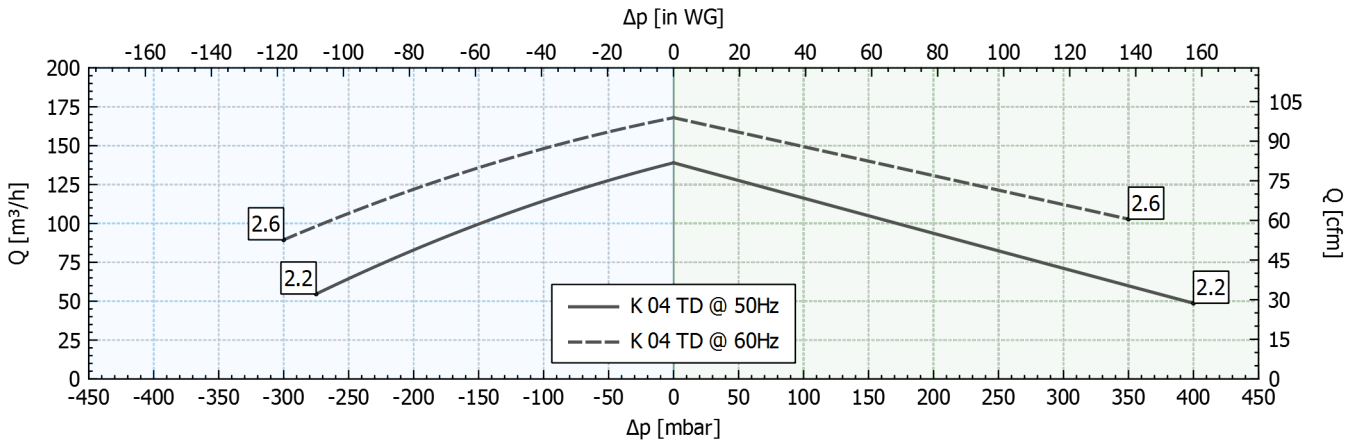

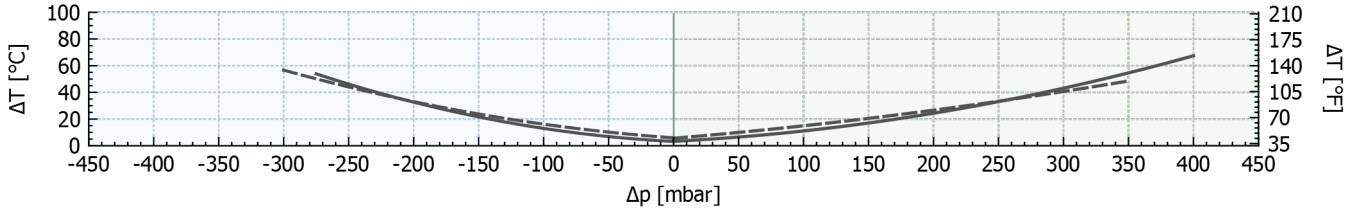

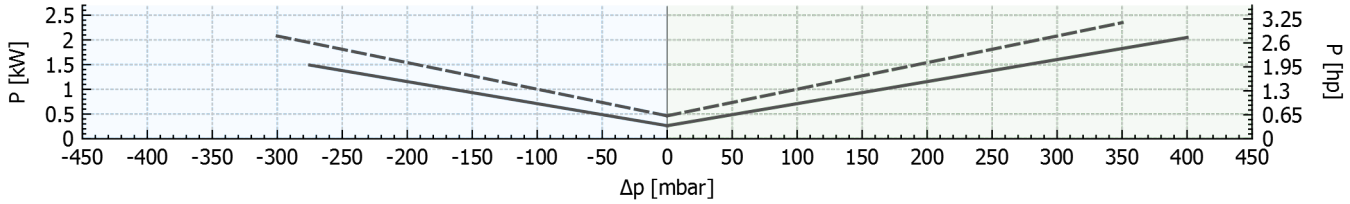

Tolleranza sui valori indicati +/- 10%.
Dati soggetti a variazione senza obbligo di preavviso.
Curve riferite ad aria ad una temperatura di 20°C e a pressione atmosferica di 1013 mbar (abs).

Ingombri

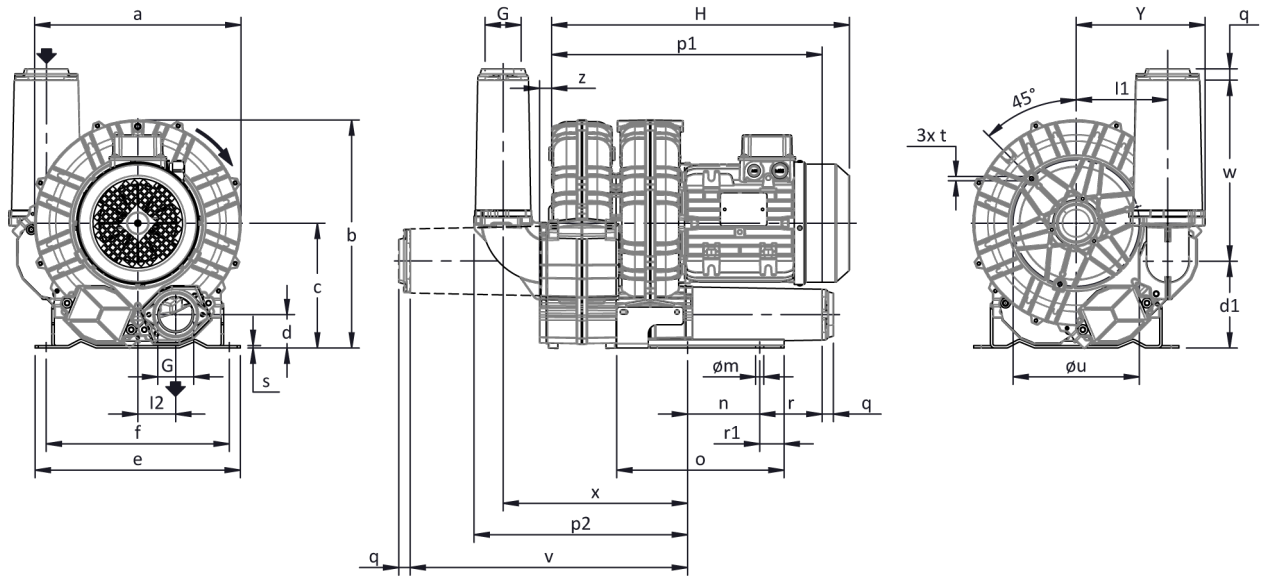

Per tutte le possibili opzioni di assemblaggio dei silenziatori chiedere ad FPZ.
Dimensioni in mm
NON impegnative

a	b	c	d	d1	e	f	G	l	l1	l2	m	n	o	p1	p2	q	r	r1	s	t	u	v	w	x	y	z
285	**315**	**172**	**49**	**121**	**255**	**225**	**G 1" 1/2**	**-**	**123**	**51**	**12**	**95**	**171**	**316**	**254**	**18**	**70**	**15**	**4**	**M6**	**175**	**288**	**188**	**214**	**173**	**18**

INSTALLAZIONE

- Per un corretto funzionamento della macchina la stessa deve essere corredata di un FILTRO in aspirazione e di una VALVOLA di limitazione del vuoto / pressione.
- Altri accessori sono disponibili su richiesta.
- Temperatura ambiente e del fluido in aspirazione ammissibile da -15 °C a +40 °C.
- Prima di installare la macchina leggere attentamente il manuale d'istruzioni.